La página funciona con el navegador Edge de Window 10 u 11.

Si no hacemos nada se va a ver así la página:

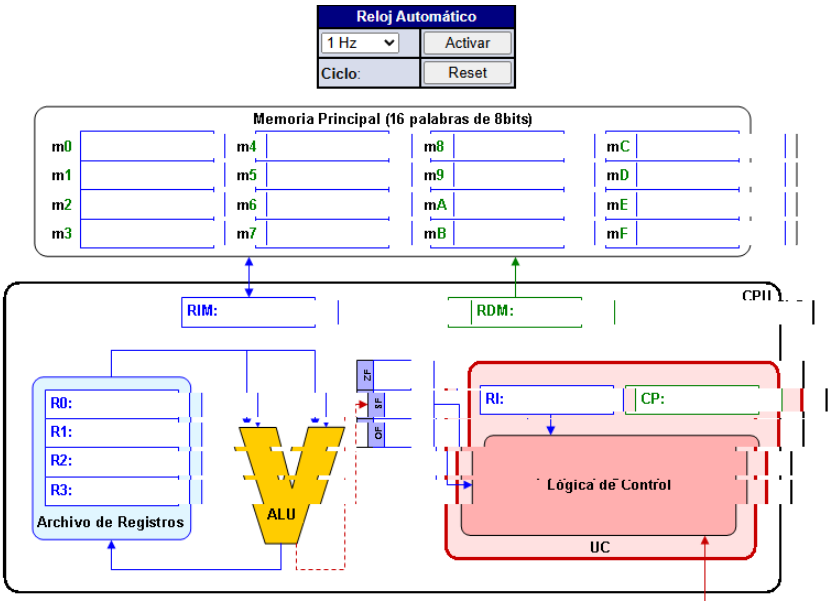

O bien se verá bien pero no se podrán introducir datos.

Así que hay que configurar previamente el navegador:

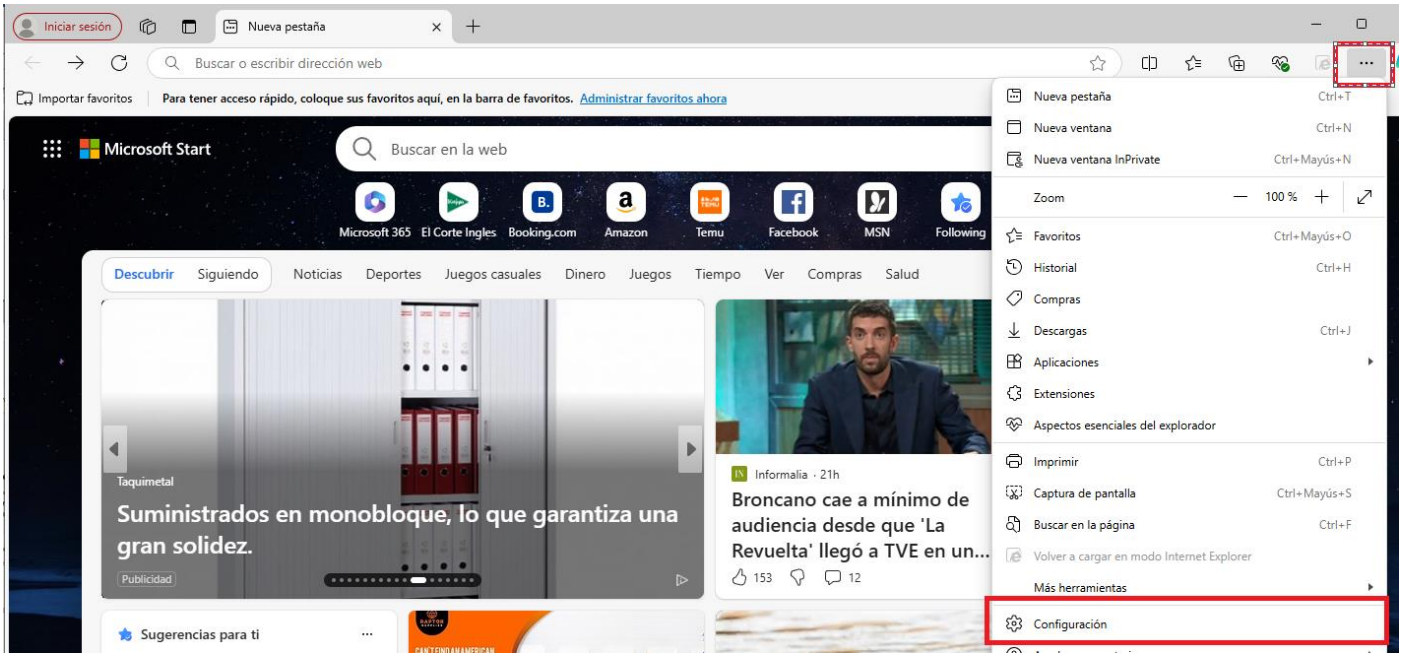

Seleccionamos “Navegador predeterminado”:

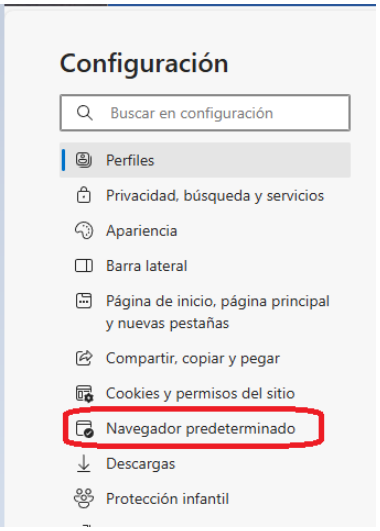

Damos a **Permitir** que los sitios se vuelvan a cargar en modo Internet Explorer (compatibilidad IE).

Seguidamente debemos Agregar la dirección donde se encuentra el fichero que necesitamos abrir:

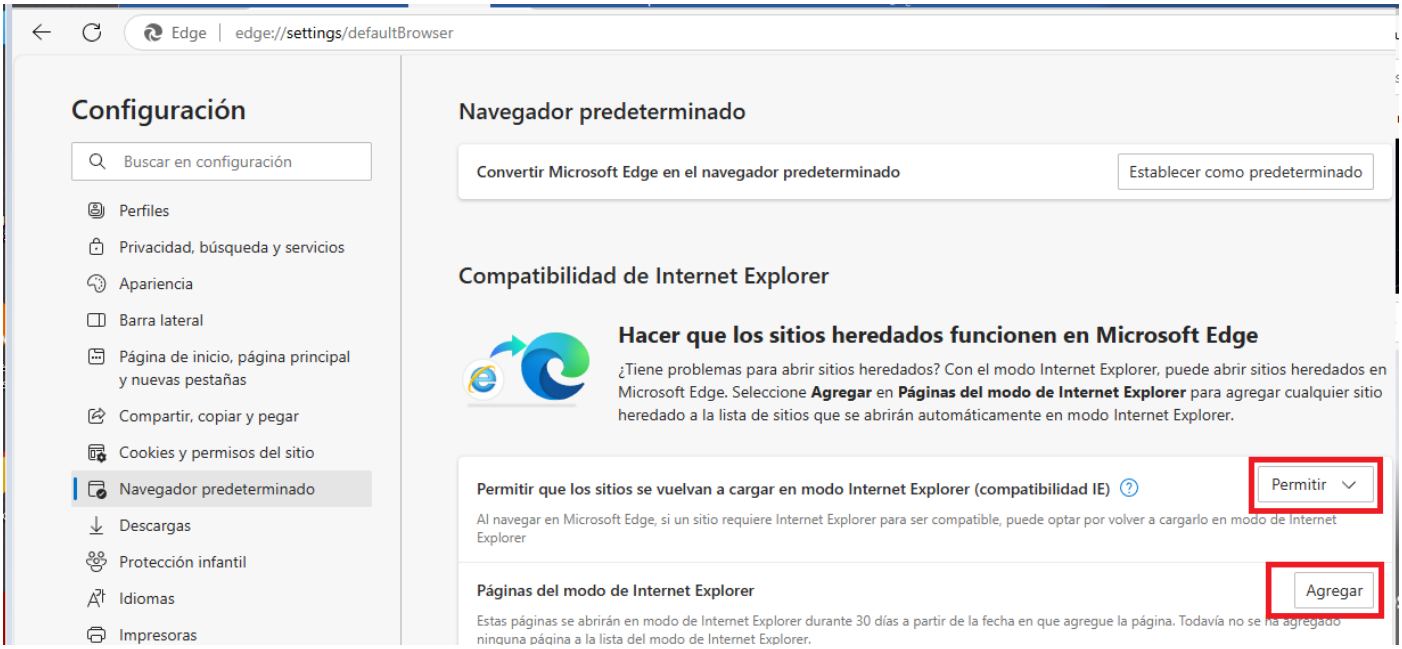

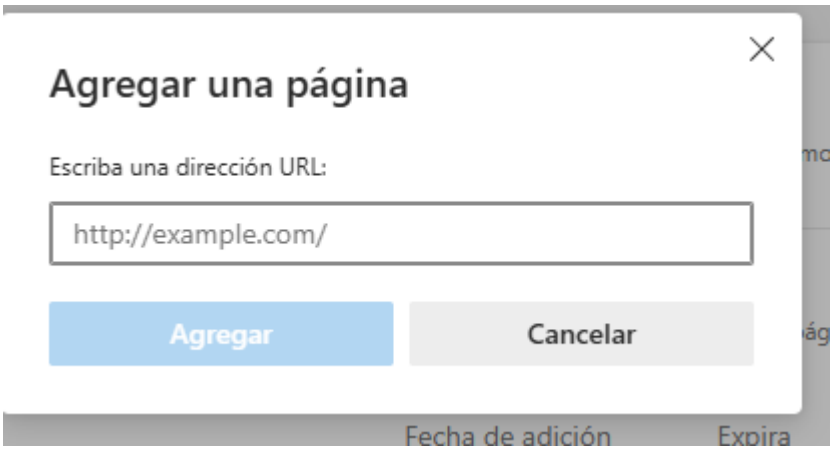

Añadimos **EL DIRECTORIO DONDE SE ENCUENTRA EL FICHERO "Inicio.html"** en nuestro ordenador

En mi caso sería algo así:

C:\1-Antequera\MME\MME-Antequera\Unidad 1-COMPONENTES DE LOS EQUIPOS MICROINFORMATICOS\Recursos\Simulador LSPC\Inicio.html

En vuestro caso donde tengáis el fichero en cuestion.

Queda la pantalla como sigue:

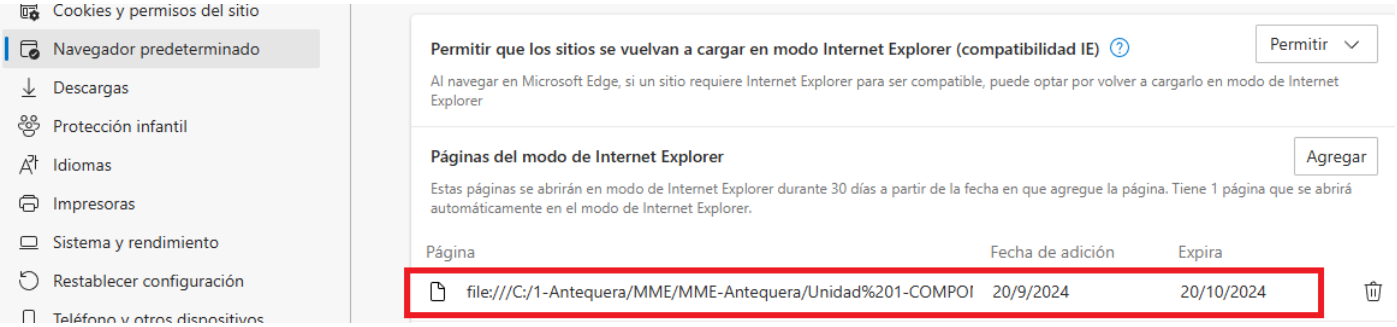

REINICIAMOS EL NAVEGADOR para que surta efecto la nueva configuración.

Ejecutamos el fichero Inicio.html como se ve en la imagen:

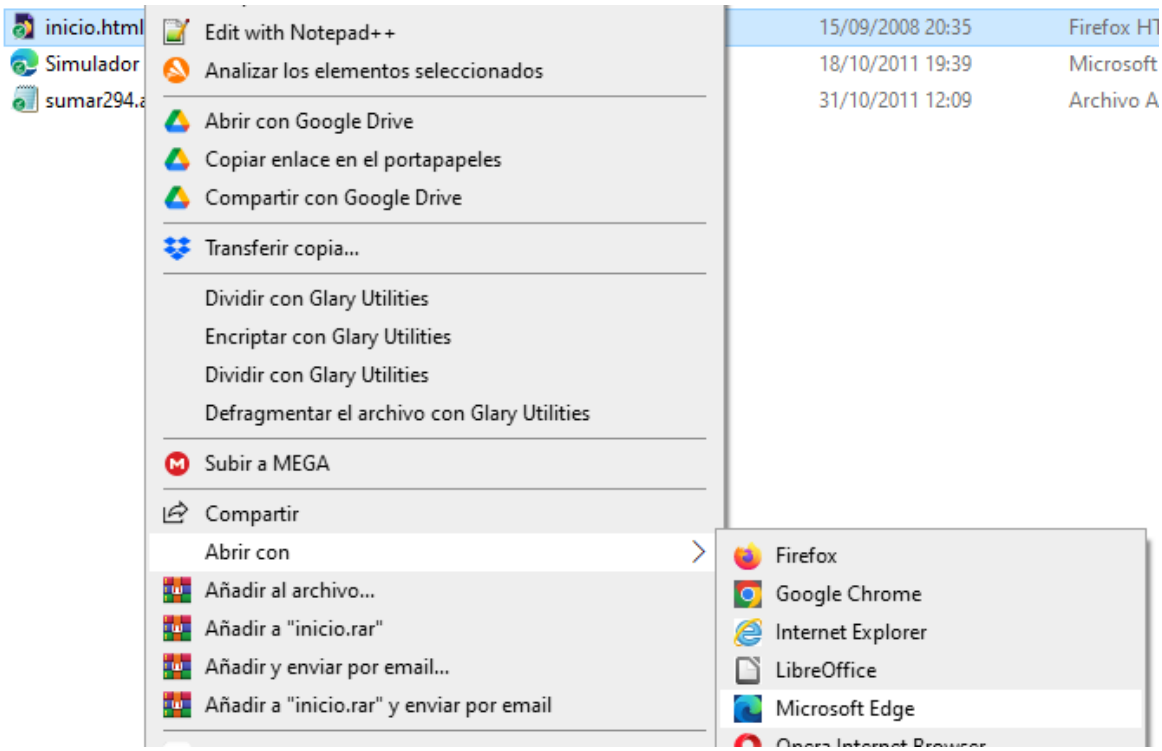

Debería salir el programa así:
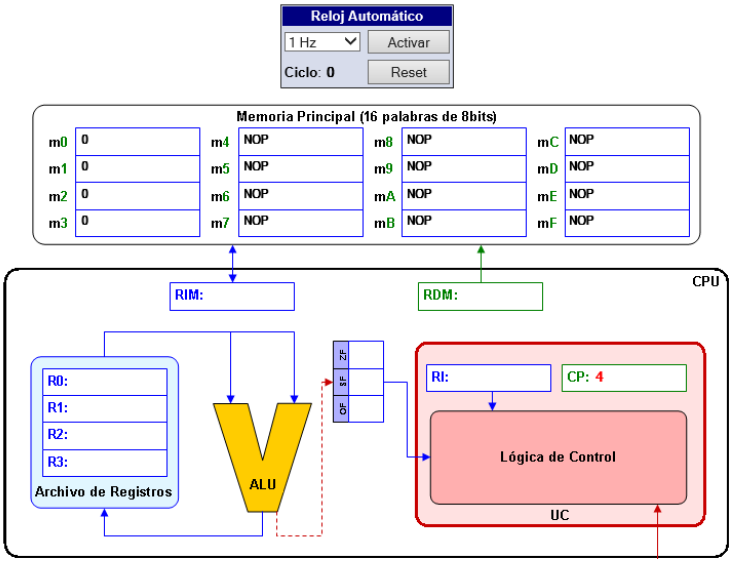
Esquema de Funcionamiento de la CPU